FICHA TÉCNICA / TECHNICAL FEATURES / FICHE TECHNIQUE

CÓDIGO / CODE / CODE	DENOMINACIÓN / NAME / DÉNOMINATION	FABRICADO CONFORME / MANUFACTURED ACCORDING TO / FABRIQUÉS SELON
P0275A	ESCALERA TOBOGÁN 1500	UNE-EN 1176-1:2018 UNE-EN 1176-3:2018

+3 años	**Edad recomendada de uso.** *Recommended age.* *Âge recommandé.*
1500 mm	**Altura de caída.** *Free fall height.* *Hauteur de chute libre.*
27,25 m²	**Superficie de seguridad.** *Safety surfacing area.* *Sol de sécurité.*

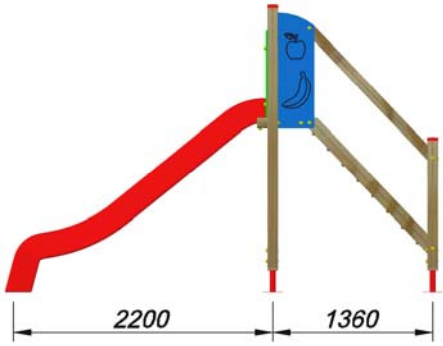

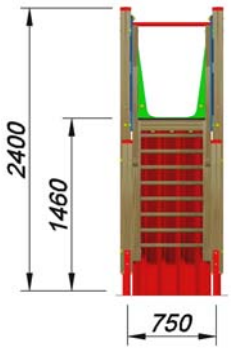

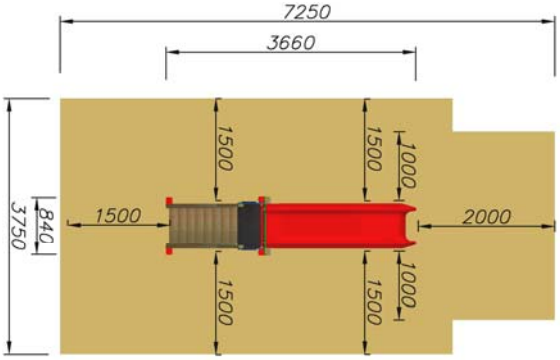

- Escalera con tobogán y base superior.
- *Stair with slide and upper base.*
- *Échelle avec toboggan et base supérieure.*

GRUPO B2 SPORT EQUIPAMIENTOS DEPORTIVOS, SA
P.I. Escaparate, N-VI Salida 157, Ctra. Olmedo km 2,2
47400 Medina del Campo (Valladolid) Spain
Tel. (+34) 983 86 63 33 Fax (+34) 983 86 61 96
b2sport@b2sport.es www.b2sport.es

- **Estructura:** Madera y Acero.
  Structure: *Wood and Steel.*
  Structure: *Bois et Acier.*

- **Paneles:** Polietileno de 15 mm.
  Panels: *15 mm Poliethylene.*
  Panneaux: *Polyéthylène 15 mm.*

- **Tobogán:** Polietileno 1500 mm.
  Slide: *1500 mm Poliethylene.*
  Toboggan: *Polyéthylène 1500 mm.*

- **Plataforma:** Tablero fenólico antideslizante de 18 mm.
  Platform: *18 mm phenolic non-slip board.*
  Plateforme: *Planche phénolique anti-glisse 18 mm.*

Anclaje en Arena. *Sand anchorage system.* *Système d'ancrage dans le sable.*	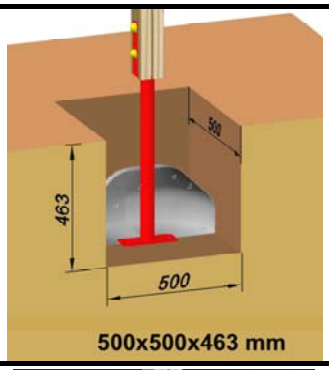	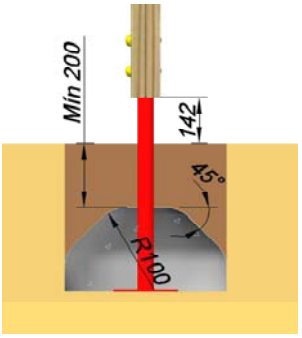
Anclaje en Hormigón. *Concrete anchorage system.* *Système d'ancrage en béton.*	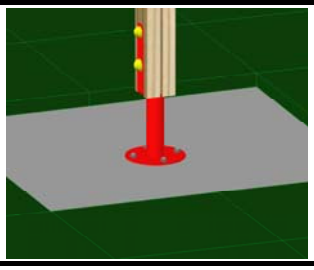	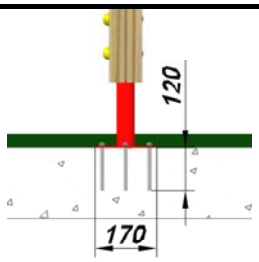

Anclaje Tobogán en Arena. *Slide anchorage in sand.* *Ancrage du toboggan dans le sable.*	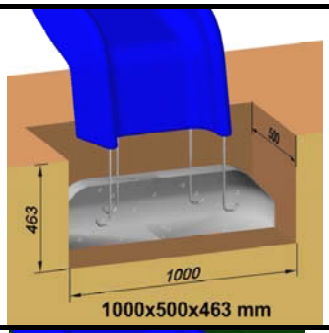	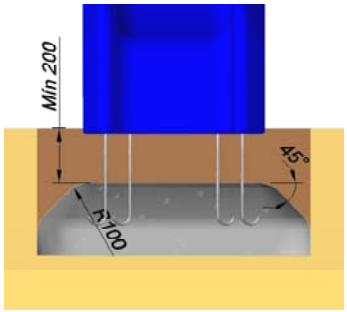
Anclaje Tobogán en Hormigón. *Slide anchorage in concrete.* *Ancrage du toboggan en béton.*	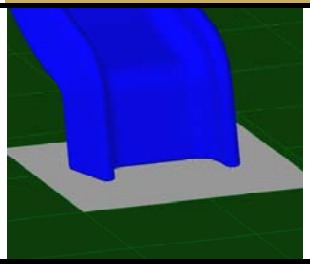	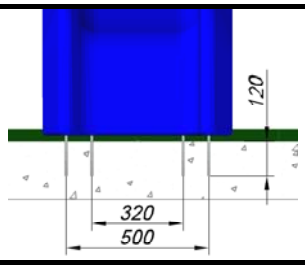

Fecha de revisión: 10-05-2021.