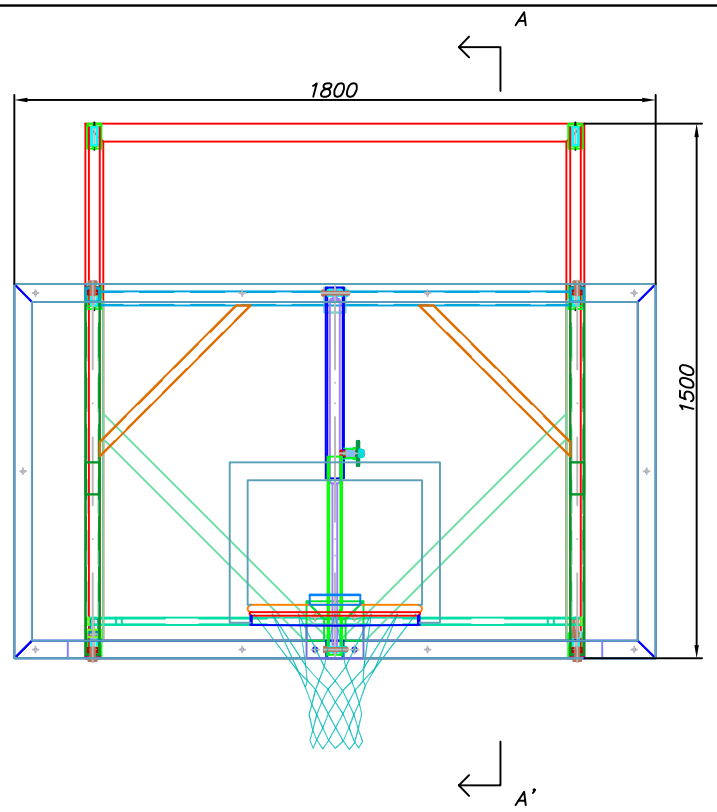

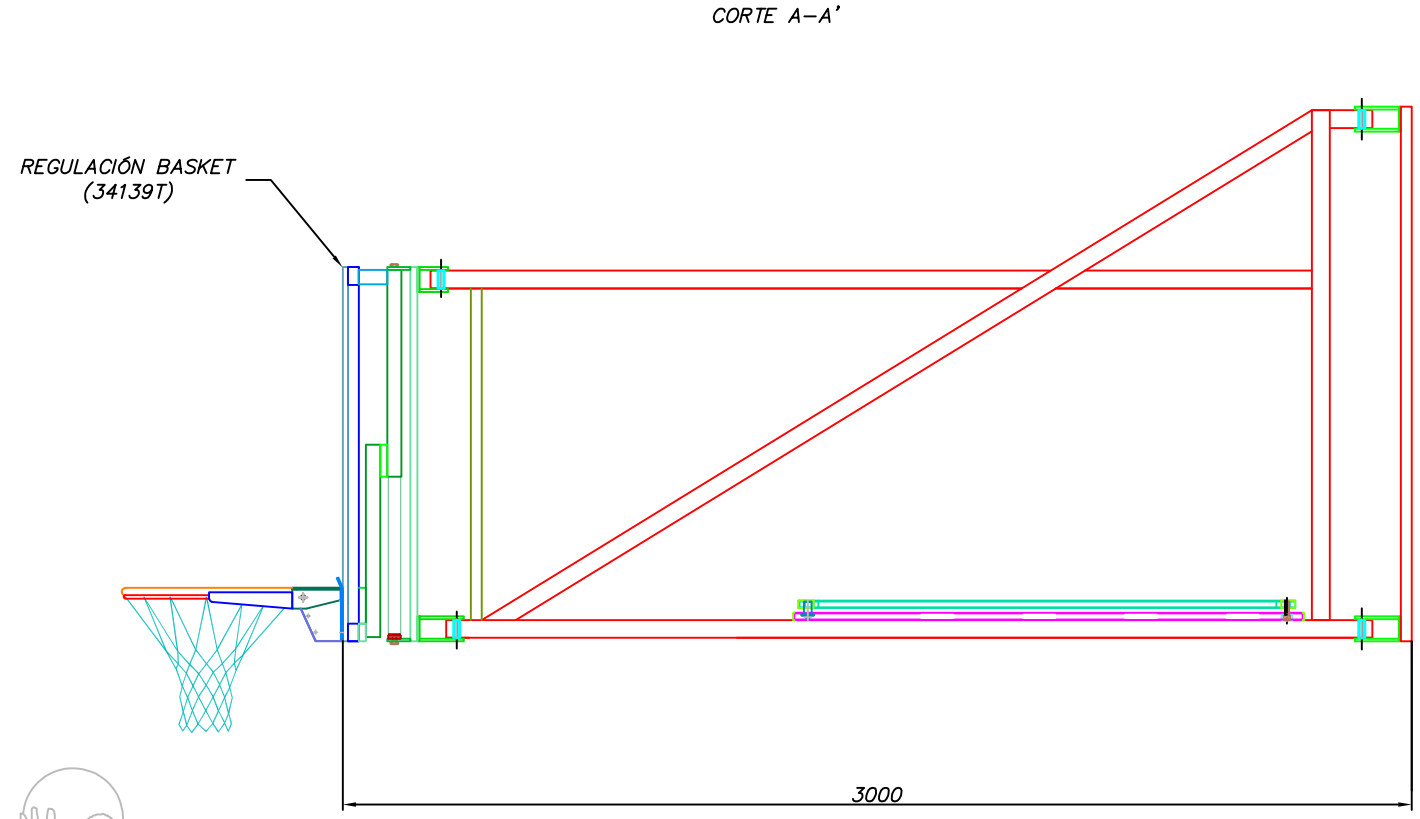

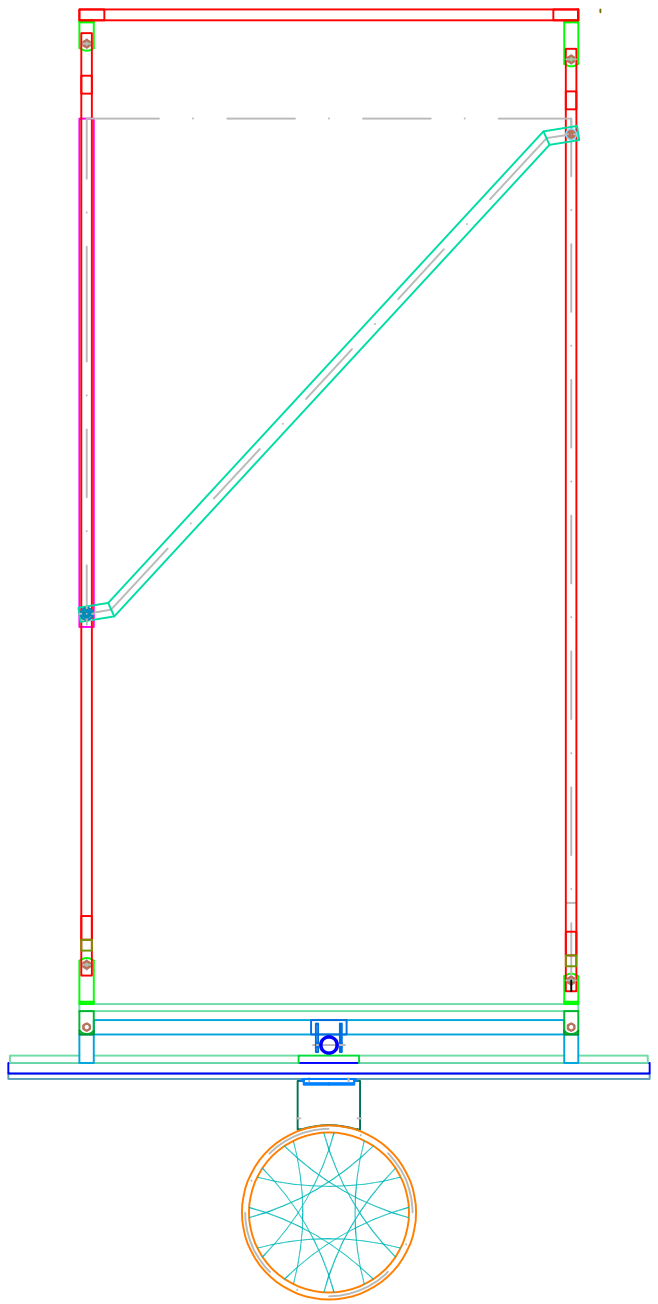

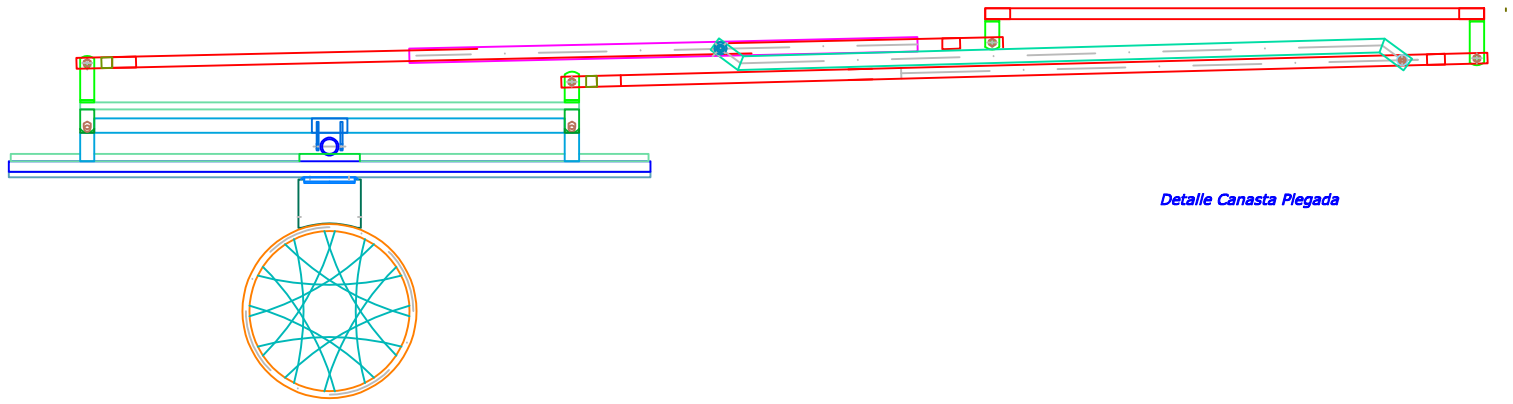

Detalle Canasta Plegada

CANASTA PEGABLE

Escala 1/15

Marca	Cantidad	Descripción	Referencia	Observaciones
1	8	Pletina de amarre 75X50X8 TAL.16.5	71511055	Plano nº2
2	8	Pletina normal 40X6 A6MX70	715301636	Plano nº3
3	4	Pletina normal 20X4 En metros	71530106	Plano nº3
4	4	Pletina 40X8X124 TAL 13	71510017	Plano nº3
5	4	Pletina 40X8X80 TAL 13	71510015	Plano nº3
6	8	Casquillo de 20X50X12.5	70071020	Plano nº3
7	1	Pieza bloqueo casquillo 35X50X21.5	80010025	Plano nº3
8	1	Calibrado de 30X6	70050030	Plano nº3

Nota: Cotas en milímetros

Obra: **Canasta plegable a pared S/3.25m**

Cliente: GRUPO B2 SPORT | Pre / Ped:

Dibujado: Ianire Sánchez | Fecha: 14/01/2022 | Tolerancia: Según ET 75.11.02 / 3

Comprobado: | Fecha:

Escala: 1/15 -/-

Objeto: **Conjunto**

GRUPO B2 SPORT
Telf: 983 86 63 33
Móvil: 696 49 56 02
Fax: 983 86 61 96
http://www.b2sport.es
proyectos@b2sport.es

Código: 33024 | Nº Plano: 1

Rev / Sus: Rev 2