# FICHA TÉCNICA / TECHNICAL FEATURES / FICHE TECHNIQUE

| CÓDIGO / CODE / CODE | DENOMINACIÓN / NAME / DÉNOMINATION | FABRICADO CONFORME / MANUFACTORING ACCORDING TO / FABRIQUÉS SELON |
|---|---|---|
| P0303 | TORRE TOBOGÁN 1500. | UNE EN 1176/1:2009<br>UNE EN 1176/3:2009 |

| | |
|---|---|
| +3 años | **Edad recomendada de uso.**<br>*Recommended age.*<br>*Âge recommandé.* |
| 1500 mm | **Altura de caída.**<br>*Free fall height.*<br>*Hauteur de chute libre.* |
| 31 m² | **Superficie de seguridad.**<br>*Safety surfacing area.*<br>*Sol de sécurité.* |

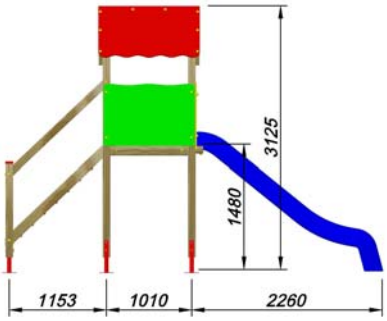


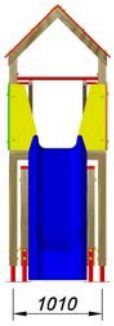


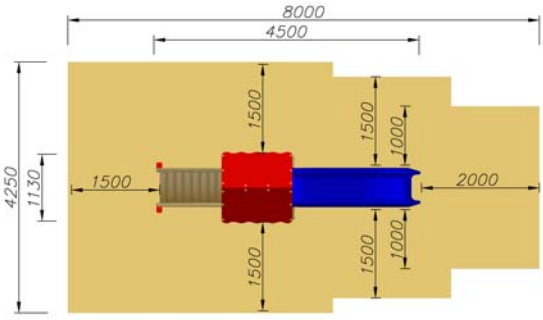


- Torre con tobogán, y tejado a dos aguas. Se accede por una escalera con pasos planos y pasamanos.
- *Tower with slide, and two sided roof. Access by a stair with flat steps and handrails.*
- *Tour avec toboggan, avec toiture à deux pentes. Accès à travers d'une échelle avec des étapes plates et des mains courantes.*

GRUPO B2 SPORT EQUIPAMIENTOS DEPORTIVOS, SA
P.I. Escaparate, N-VI Salida 157, Ctra. Olmedo km 2,2
47400 Medina del Campo (Valladolid) Spain

Tel. (+34) 983 86 63 33 Fax (+34) 983 86 61 96
b2sport@b2sport.es www.b2sport.es

- **Estructura**: Madera y Acero.
  ***Structure:*** *Wood and Steel.*
  ***Structure:*** *Bois et Acier.*

- **Paneles**: Polietileno de 15 mm.
  ***Panels:*** *15 mm Poliethylene.*
  ***Panneaux:*** *Polyéthylène 15 mm.*

- **Tobogán**: Polietileno 1500 mm.
  ***Slide:*** *1500 mm Polyethylene.*
  ***Toboggan:*** *Polyéthylène 1500 mm.*

- **Plataforma**: Tablero fenólico antideslizante de 18 mm.
  ***Platform:*** *18 mm. phenolic non-slip board.*
  ***Plateforme:*** *Planche phénolique anti-glisse 18 mm.*

| | | |
|---|---|---|
| **Anclaje en Arena.**<br>*Sand anchorage system.*<br>*Système d'ancrage dans le sable.* | 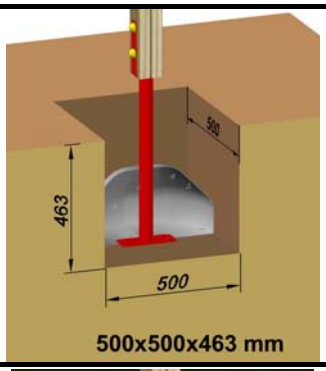 | 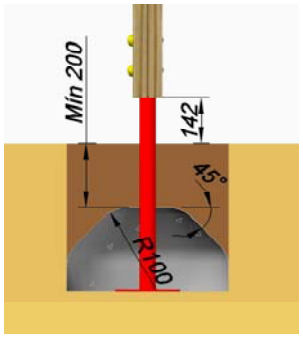 |
| **Anclaje en Hormigón.**<br>*Concrete anchorage system.*<br>*Système d'ancrage en béton.* | 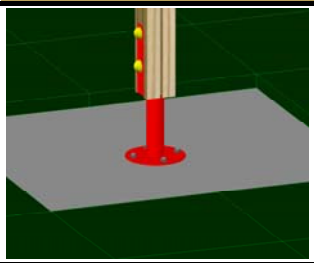 | 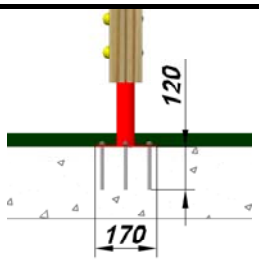 |
| **Anclaje Tobogán en Arena.**<br>*Slide anchorage in sand.*<br>*Ancrage du toboggan dans le sable.* | 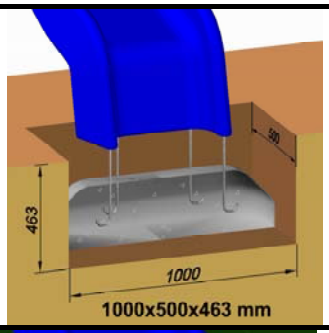 | 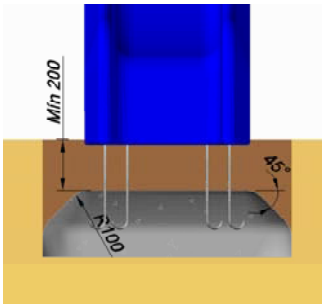 |
| **Anclaje Tobogán en Hormigón.**<br>*Slide anchorage in concrete.*<br>*Ancrage du toboggan en béton.* | 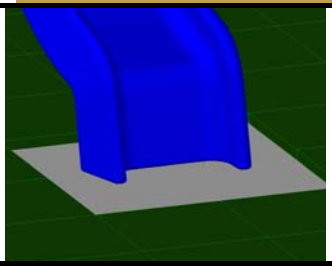 | 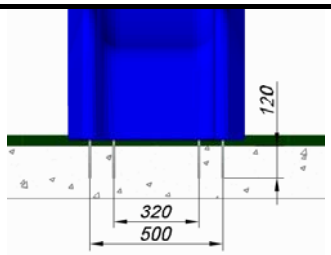 |

Fecha de revisión: 05-09-2017.